По вопросам продаж и поддержки обращайтесь:

Алматы (7273)495-231
Ангарск (3955)60-70-56
Архангельск (8182)63-90-72
Астрахань (8512)99-46-04
Барнаул (3852)73-04-60
Белгород (4722)40-23-64
Благовещенск (4162)22-76-07
Брянск (4832)59-03-52
Владивосток (423)249-28-31
Владикавказ (8672)28-90-48
Владимир (4922)49-43-18
Волгоград (844)278-03-48
Вологда (8172)26-41-59
Воронеж (473)204-51-73
Екатеринбург (343)384-55-89
Иваново (4932)77-34-06
Ижевск (3412)26-03-58
Иркутск (395)279-98-46
Казань (843)206-01-48
Калининград (4012)72-03-81
Калуга (4842)92-23-67
Кемерово (3842)65-04-62
Киров (8332)68-02-04
Коломна (4966)23-41-49
Кострома (4942)77-07-48
Краснодар (861)203-40-90
Красноярск (391)204-63-61
Курган (3522)50-90-47
Курск (4712)77-13-04
Липецк (4742)52-20-81
Магнитогорск (3519)55-03-13
Москва (495)268-04-70
Мурманск (8152)59-64-93
Набережные Челны (8552)20-53-41
Нижний Новгород (831)429-08-12
Новокузнецк (3843)20-46-81
Новосибирск (383)227-86-73
Ноябрьск(3496)41-32-12
Омск (3812)21-46-40
Орел (4862)44-53-42
Оренбург (3532)37-68-04
Пенза (8412)22-31-16
Пермь (342)205-81-47
Петрозаводск (8142)55-98-37
Псков (8112)59-10-37
Ростов-на-Дону (863)308-18-15
Рязань (4912)46-61-64
Самара (846)206-03-16
Санкт-Петербург (812)309-46-40
Саранск (8342)22-96-24
Саратов (845)249-38-78
Севастополь (8692)22-31-93
Симферополь (3652)67-13-56
Смоленск (4812)29-41-54
Сочи (862)225-72-31
Ставрополь (8652)20-65-13
Сургут (3462)77-98-35
Сыктывкар (8212)25-95-17
Тамбов (4752)50-40-97
Тверь (4822)63-31-35
Тольятти (8482)63-91-07
Томск (3822)98-41-53
Тула (4872)33-79-87
Тюмень (3452)66-21-18
Улан-Удэ (3012)59-97-51
Ульяновск (8422)24-23-59
Уфа (347)229-48-12
Хабаровск (4212)92-98-04
Чебоксары (8352)28-53-07
Челябинск (351)202-03-61
Череповец (8202)49-02-64
Чита (3022)38-34-83
Якутск (4112)23-90-97
Ярославль (4852)69-52-93

Россия +7(495)268-04-70 Казахстан +7(7172)727-132 Киргизия +996(312)96-26-47

**www.diora.nt-rt.ru || dru@nt-rt.ru**

# Технические характеристики на освещение ЖКХ Луна АС12

Производство LED светильников

Diora Луна АС12

## Назначение

Освещение ремонтных и смотровых ям, помещений ГОКов с наличием воды, технологических туннелей, горных выработок, подвалов, сельскохозяйственных предприятий

## О светильнике

Прочный вандалоустойчивый корпус
Работа в сетях переменного и постоянного тока низкого напряжения
Высокая степень защиты IP65
Возможность освещения помещений с повышенными требованиями к электробезопасности: ремонтные и смотровые ямы, помещения ГОКов с наличием воды, технологические туннели, горные выработки, подвалы, сельскохозяйственные предприятия
Класс защиты от поражения электрическим током III
Защитная решетки, устанавливаемая опционально, предохраняет светильник от ударов

## ОП САН

### становка
становка накладным способом непосредственно на поверхность потолка или стены

### лектрическое подкл чение
Провод 2x0,75 мм с помощь клеммника. Клеммник не входит в комплект поставки

### Конструкция
Совмещенный корпус - рассеиватель изготовлен из поликарбоната PC I I O D-1122. Светодиоды, датчики и стабилизатор тока расположены на ал миниевой плате.

### райвер
Внутреннее электропитание светодиодов осуществляется за счет каскадного линейного стабилизатора тока

### Оптическая часть
Рассеиватель изготовлен из поликарбоната PC I I O D-1122.

### Комплект поставки

Светильник с рассеивателем в сборе 1 шт .

## ТИПЫ АКСЕССУАРОВ

Защитная решетка
Луна (300*200*70)

## ТЕХНИЧЕСКИЕ ХАРАКТЕРИСТИКИ

| | |
|---|---|
| Мощность, Вт | 8 |
| Световой поток, лм | 1000 |
| Световая отдача, лм/Вт | 125 |
| Кривая силы света (КСС) | косинусная Д |
| Угол расходимости светового потока | 110 |
| Габаритные размеры (без крепления) | 230 x 150 x 50 |
| Установочные размеры (с креплением) | 230 x 150 x 50 |
| Масса нетто, кг | 0.32 |
| Масса брутто, кг | 0.405 |
| Размер упаковки (ГхШхВ), мм | 232x153x53 |
| Объем упаковки, м³ | 0.001881 |
| Напряжение питания переменного тока, В | 12..36 |
| Номинальная частота напряжения питания, Гц | 50-60 |
| Напряжение питания постоянного тока, В | 12..36 |
| Марка светодиодов | Samsung |
| Количество светодиодов, шт | 84 |
| Цветовая температура, К | 3000 |
| Индекс цветопередачи, Ra | 80 |
| Коэффициент мощности заявляемый, Pf | 0.8 |
| Коэффициент пульсации светового потока, % | 10 |
| Температура эксплуатации, С | -40..40 |
| Вид климатического исполнения | УХЛ1 |
| Класс защиты от поражения электрическим током | III |
| Класс энергоэффективности | A+ |
| Степень защиты от пыли и влаги | IP65 |
| Гарантийный срок, лет | 3 |
| Количество часов работы, ч | 100000 |

## ТИПЫ КРЕПЛЕНИ

Кронштейн для настенного крепления о а Луна (комплект)

## ДИА

DiORA

Diora Луна

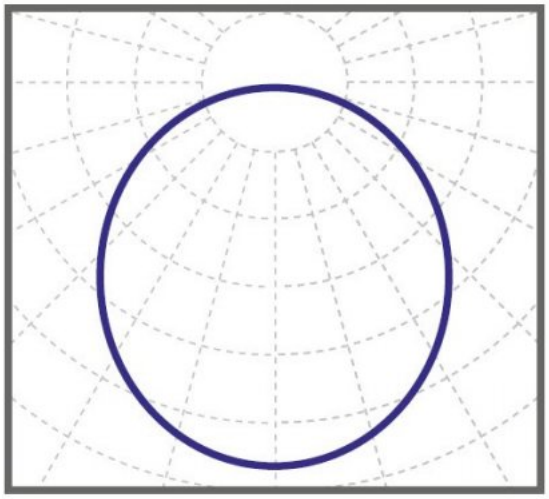

косинусная КСС 110°

## ЧЕРТЕЖ

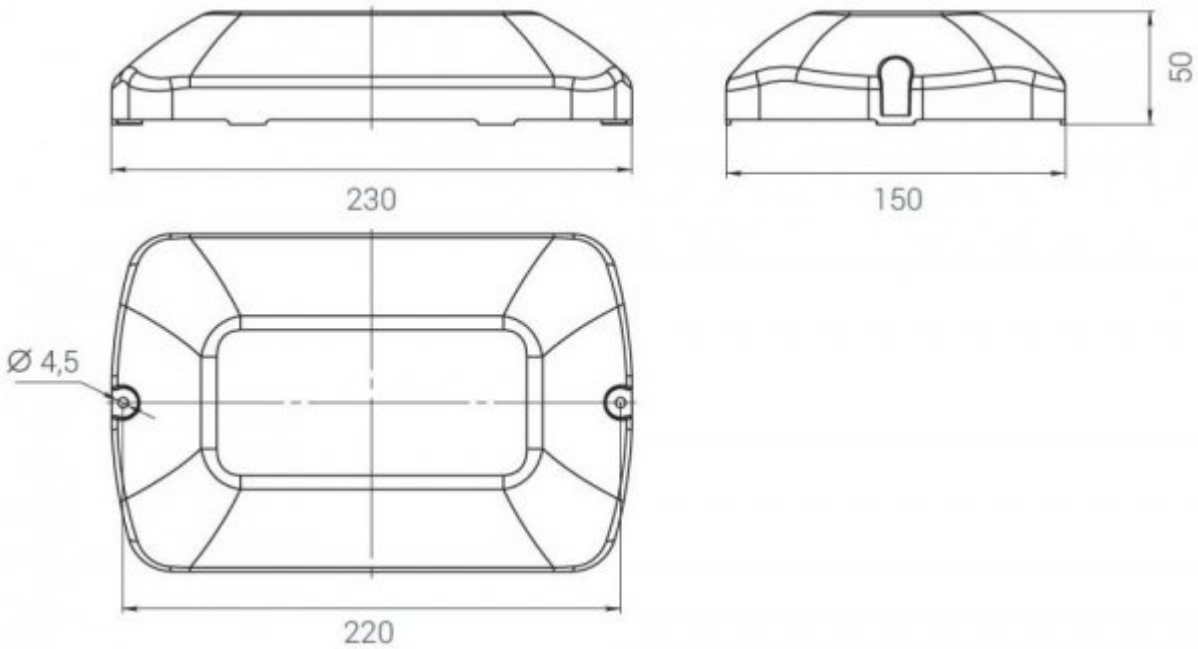

| Модель | Мощность, Вт | Световой поток, лм | Цветовая температура, К | КСС | Артикул |
|---|---|---|---|---|---|
| Diora Луна AC12-36 8/1000 3K | 8 | 1000 | 3000 | косинусная Д | DL8-AC12-36-3K |
| Diora Луна AC12-36 8/1000 4K | 8 | 1000 | 4000 | косинусная Д | DL8-AC12-36-4K |
| Diora Луна AC12-36 8/1000 5K | 8 | 1000 | 5000 | косинусная Д | DL8-AC12-36-5K |
| Diora Луна AC12-36 10/1100 3K | 10 | 1100 | 3000 | косинусная Д | DL10-AC12-36-3K |
| Diora Луна AC12-36 10/1100 4K | 10 | 1100 | 4000 | косинусная Д | DL10-AC12-36-4K |
| Diora Луна AC12-36 10/1100 5K | 10 | 1100 | 5000 | косинусная Д | DL10-AC12-36-5K |
| Diora Луна AC12-36 12/1500 3K | 12 | 1500 | 3000 | косинусная Д | DL12-AC12-36-3K |
| Diora Луна AC12-36 12/1500 4K | 12 | 1500 | 4000 | косинусная Д | DL12-AC12-36-4K |
| Diora Луна AC12-36 12/1500 5K | 12 | 1500 | 5000 | косинусная Д | DL12-AC12-36-5K |
| Diora Луна AC12-36 15/1800 3K | 15 | 1800 | 3000 | косинусная Д | DL15-AC12-36-3K |
| Diora Луна AC12-36 15/1800 4K | 15 | 1800 | 4000 | косинусная Д | DL15-AC12-36-4K |
| Diora Луна AC12-36 15/1800 5K | 15 | 1800 | 5000 | косинусная Д | DL15-AC12-36-5K |
| Diora Луна AC12-36 20/2600 3K | 20 | 2600 | 3000 | косинусная Д | DL20-AC12-36-3K |
| Diora Луна AC12-36 20/2600 4K | 20 | 2600 | 4000 | косинусная Д | DL20-AC12-36-4K |
| Diora Луна AC12-36 20/2600 5K | 20 | 2600 | 5000 | косинусная Д | DL20-AC12-36-5K |

По вопросам продаж и поддержки обращайтесь:

**Алматы** (7273)495-231
**Ангарск** (3955)60-70-56
**Архангельск** (8182)63-90-72
**Астрахань** (8512)99-46-04
**Барнаул** (3852)73-04-60
**Белгород** (4722)40-23-64
**Благовещенск** (4162)22-76-07
**Брянск** (4832)59-03-52
**Владивосток** (423)249-28-31
**Владикавказ** (8672)28-90-48
**Владимир** (4922)49-43-18
**Волгоград** (844)278-03-48
**Вологда** (8172)26-41-59
**Воронеж** (473)204-51-73
**Екатеринбург** (343)384-55-89
**Иваново** (4932)77-34-06
**Ижевск** (3412)26-03-58
**Иркутск** (395)279-98-46
**Казань** (843)206-01-48
**Калининград** (4012)72-03-81
**Калуга** (4842)92-23-67
**Кемерово** (3842)65-04-62
**Киров** (8332)68-02-04
**Коломна** (4966)23-41-49
**Кострома** (4942)77-07-48
**Краснодар** (861)203-40-90
**Красноярск** (391)204-63-61
**Курган** (3522)50-90-47
**Курск** (4712)77-13-04
**Липецк** (4742)52-20-81
**Магнитогорск** (3519)55-03-13
**Москва** (495)268-04-70
**Мурманск** (8152)59-64-93
**Набережные Челны** (8552)20-53-41
**Нижний Новгород** (831)429-08-12
**Новокузнецк** (3843)20-46-81
**Новосибирск** (383)227-86-73
**Ноябрьск**(3496)41-32-12
**Омск** (3812)21-46-40
**Орел** (4862)44-53-42
**Оренбург** (3532)37-68-04
**Пенза** (8412)22-31-16
**Пермь** (342)205-81-47
**Петрозаводск** (8142)55-98-37
**Псков** (8112)59-10-37
**Ростов-на-Дону** (863)308-18-15
**Рязань** (4912)46-61-64
**Самара** (846)206-03-16
**Санкт-Петербург (**812)309-46-40
**Саранск** (8342)22-96-24
**Саратов** (845)249-38-78
**Севастополь** (8692)22-31-93
**Симферополь** (3652)67-13-56
**Смоленск** (4812)29-41-54
**Сочи** (862)225-72-31
**Ставрополь** (8652)20-65-13
**Сургут** (3462)77-98-35
**Сыктывкар** (8212)25-95-17
**Тамбов** (4752)50-40-97
**Тверь** (4822)63-31-35
**Тольятти** (8482)63-91-07
**Томск** (3822)98-41-53
**Тула** (4872)33-79-87
**Тюмень** (3452)66-21-18
**Улан-Удэ** (3012)59-97-51
**Ульяновск** (8422)24-23-59
**Уфа** (347)229-48-12
**Хабаровск** (4212)92-98-04
**Чебоксары** (8352)28-53-07
**Челябинск** (351)202-03-61
**Череповец** (8202)49-02-64
**Чита** (3022)38-34-83
**Якутск** (4112)23-90-97
**Ярославль** (4852)69-52-93

**Россия** +7(495)268-04-70 **Казахстан** +7(7172)727-132 **Киргизия** +996(312)96-26-47

**www.diora.nt-rt.ru || dru@nt-rt.ru**